FANSO

标记	日期	变更内容描述	担当

锂亚电池Q4477A,ER26500H/W100,引线,FANSO标,空1B

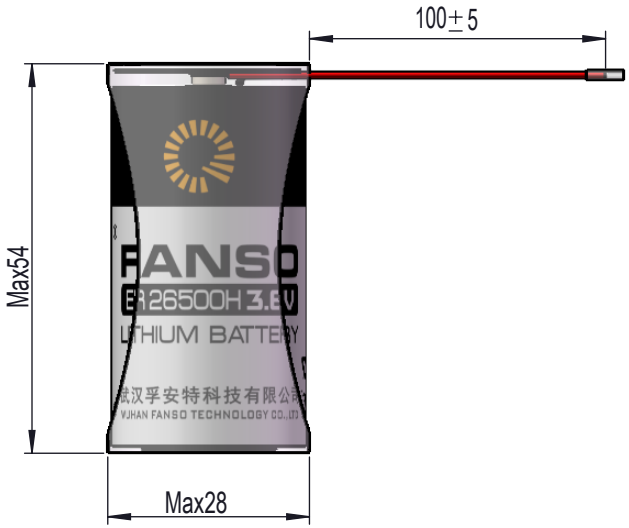

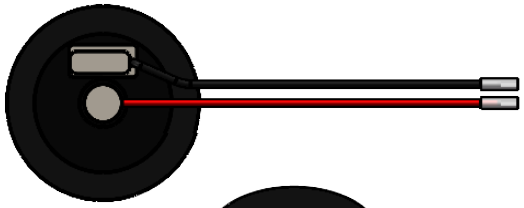

ITEM; FANSO ER26500H-LD

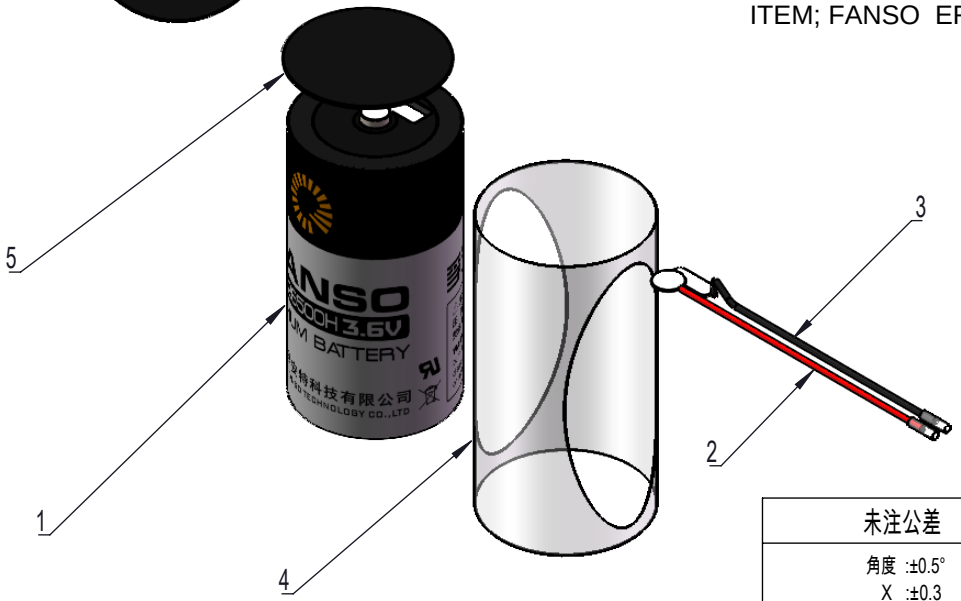

NO.	物料	规格	数量	备注
5	垫片	26垫片	1	
4	热缩套管	透明横套	1	需收缩
3	导线	UL1007-24# 黑	1	
2	导线	UL1007-24# 红	1	
1	电芯	ER26500H	1	

武汉孚安特科技有限公司					产品型号	成品图 / 部品名称	
未经孚安特公司书面允许严禁复印，否则追究法律责任！					料号	版本	A/0
未注公差	设计	朱雪平	工艺		材料	单位	mm
角度 :±0.5° X :±0.3 X.X :±0.2 X.XX :±0.1	制图		质量		图号	尺寸	
	审核		批准		技术状态 S	视图方向	
	标准化		发行日期	2022/8/12	比例	第1张 共2张	